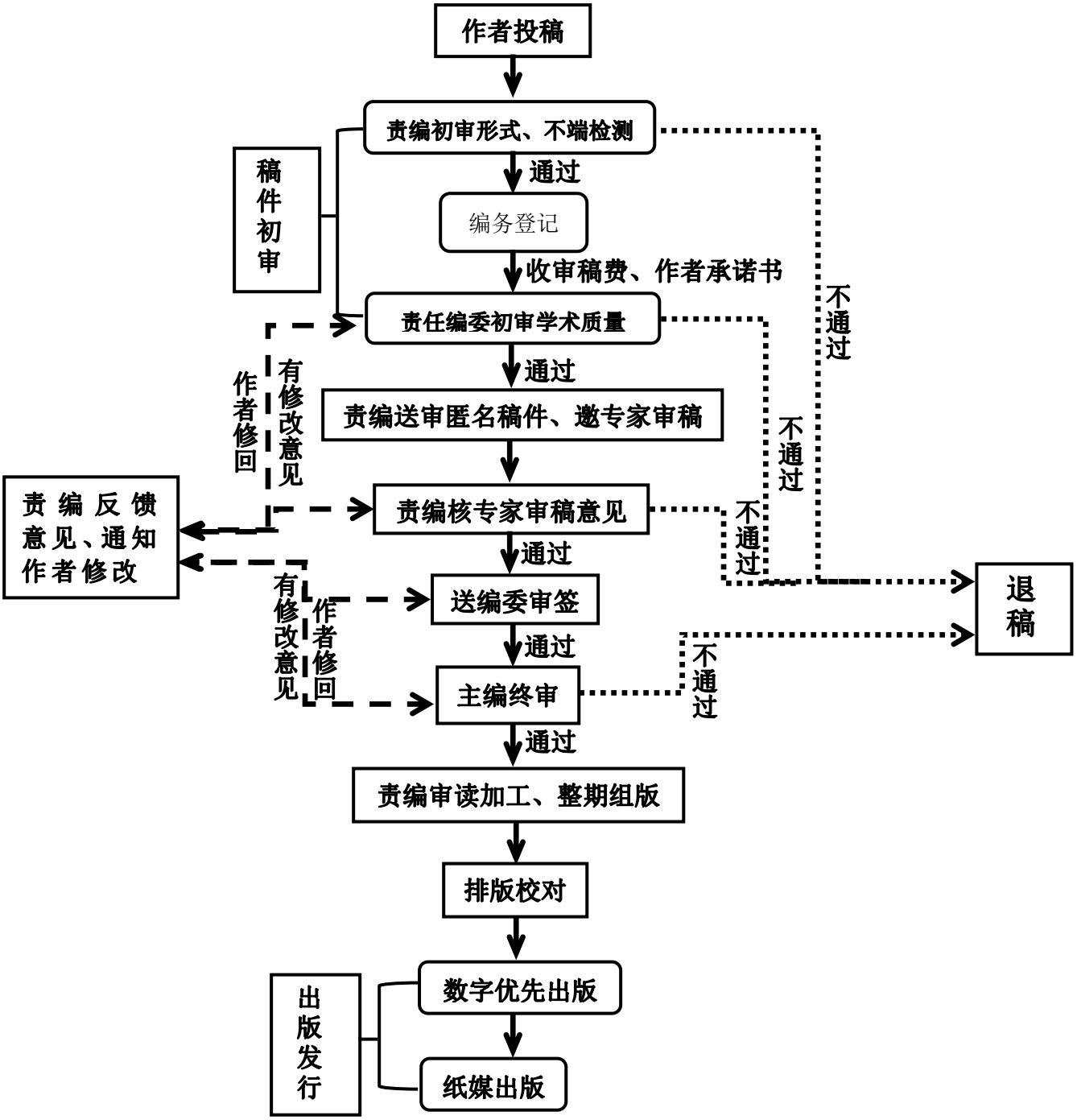《中国海洋大学学报（自然科学版）》稿件处理流程